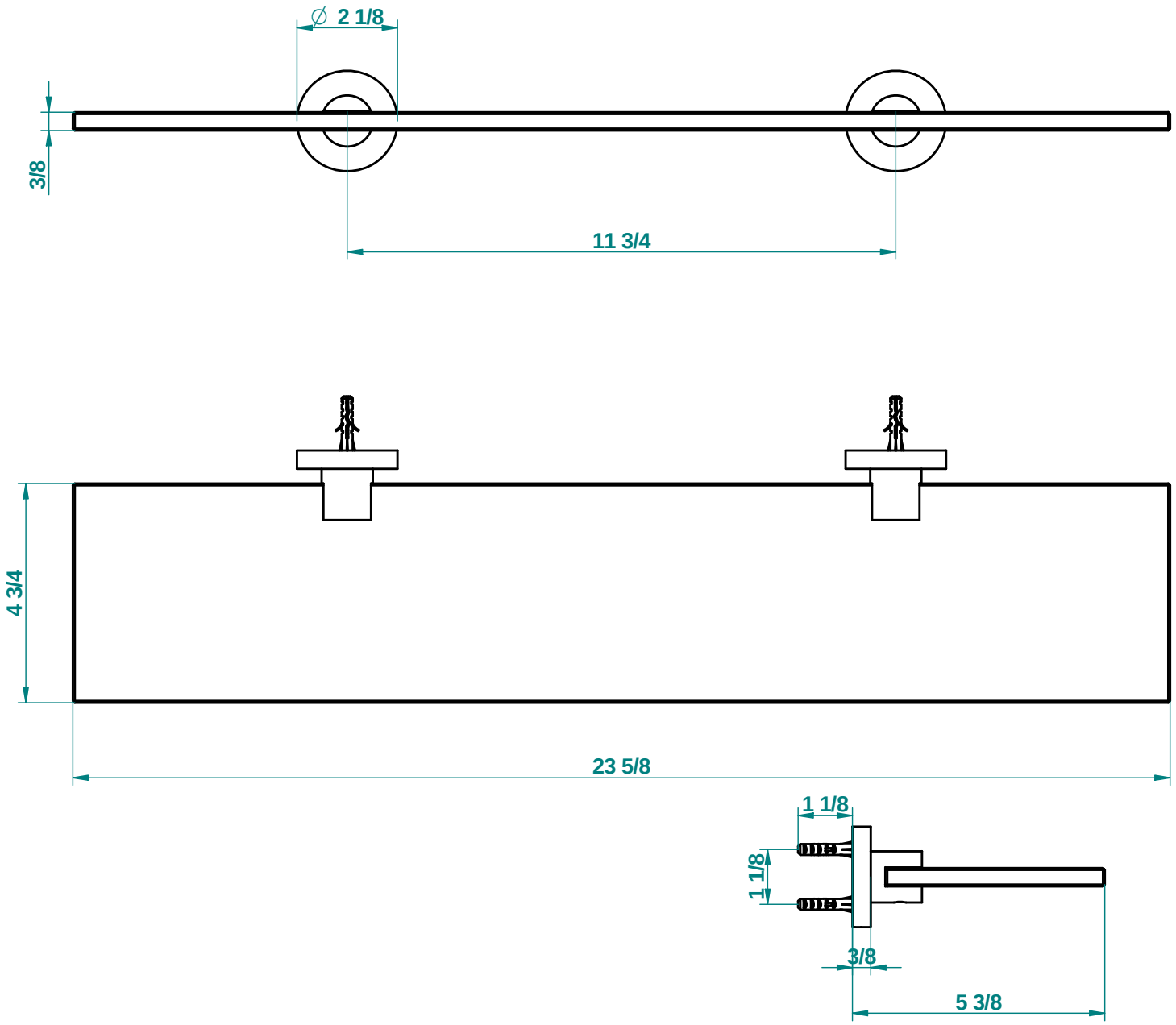
∅ 2 1/8
3/8
11 3/4
4 3/4
23 5/8
1 1/8
1 1/8
3/8
5 3/8

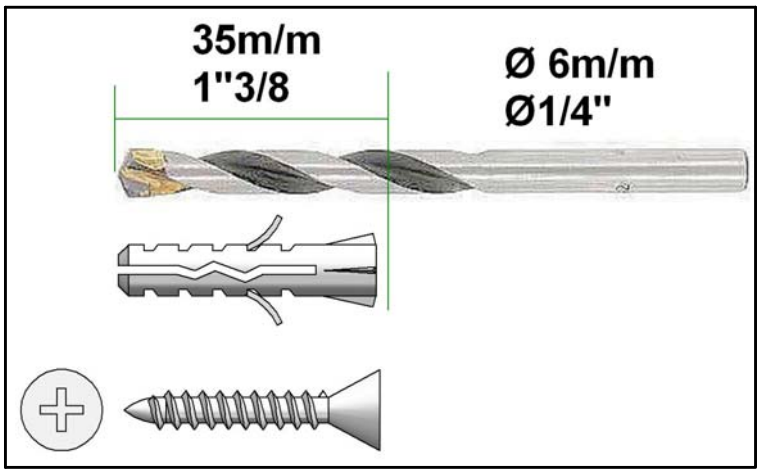
35m/m
1"3/8
Ø 6m/m
Ø1/4"