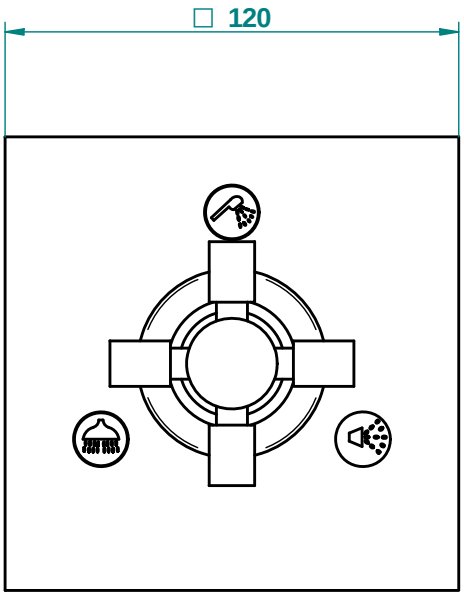
□ 120

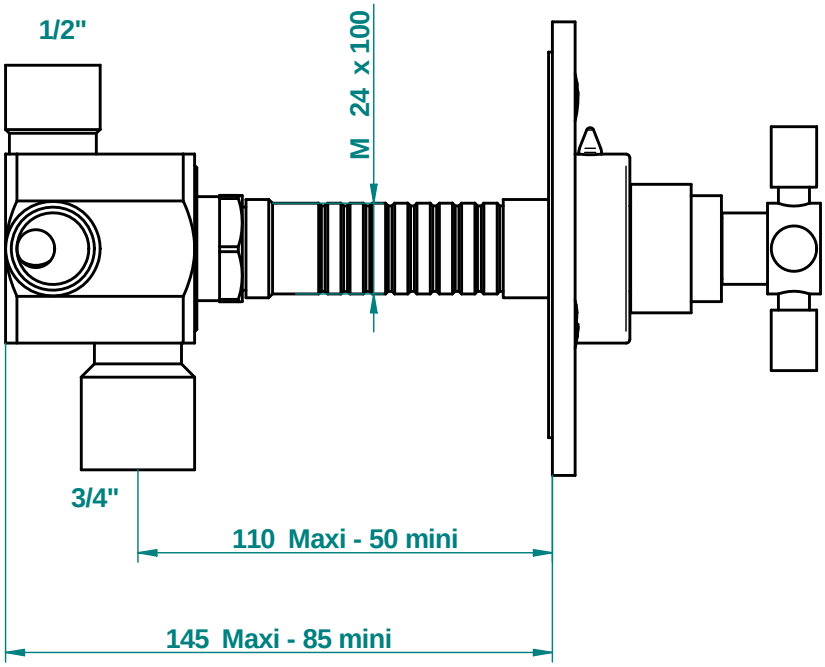
1/2"
M 24 x 100
3/4"
110 Maxi - 50 mini
145 Maxi - 85 mini

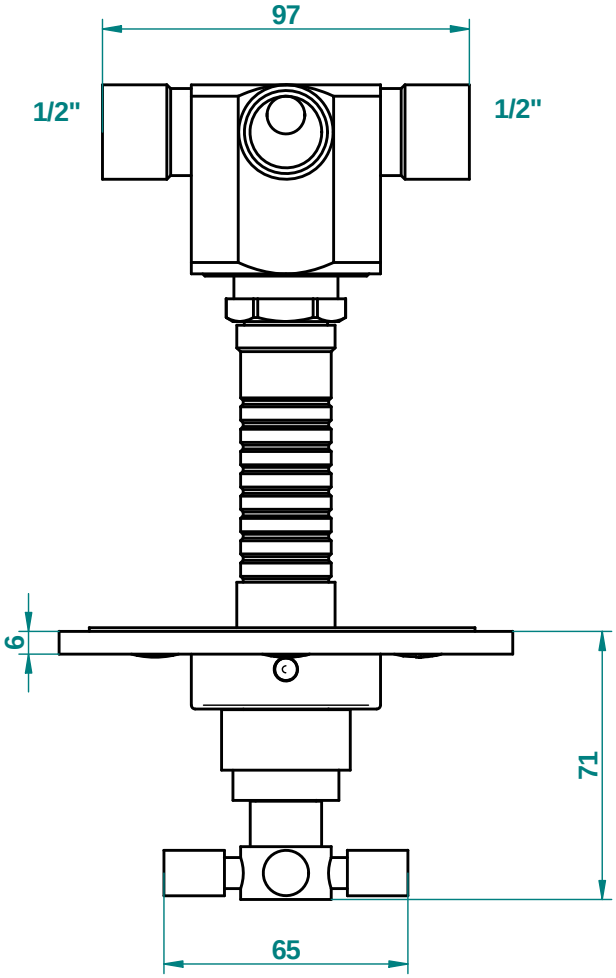
97
1/2"
1/2"
6
71
65