BIPLANA 60 Parete - Wall rev. 0

Design: Massimo Tonetto 2000
Codice: 0305210093581 (Biplana 60)

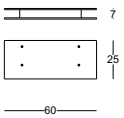

AVVERTENZE
-Prima di eseguire il cablaggio, innestare il conduttore di terra alla staffa di fissaggio.
-Prima di procedere con l'installazione dell'apparecchio e comunque prima di ogni operazione di manutenzione togliere la tensione di rete.

ADVERTENCIAS
-Antes de realizar el cableo, acople el conductor de puesta a tierra a la brida de sujeciòn.
-Antes de proceder a la instalaciòn del aparato y en cualquier caso antes de efectuar cualquier operaciòn de mantenimiento, corte la tension de red.

INSTRUCTIONS
-Avant d'effectuer le câblage, relier le conducteur de terre à l'élément de fixation.
-Avant de procéder à l'installation de l'appareil, ainsi qu'avant toute opération d'entretien, il est nécessarie de couper le courant au disjoncteur.

WARNING
-Before starting the wiring, joint the earth wire to the fixing bracket.
-Always unplug the appliance from the power socket before beginning installation or any sort of maintenance work.

WICHTIGE HINWEISE
-Vor Durchführung der Verkabelung den Erdungsleiter in die Halterungsklemme stecken.
-Vor Installation des Geräts und vor Durchführung von Wartungsarbeiten gleich welcher Art den Strom abschalten.

DATI TECNICI
TECNICHAL DATA

BIPLANA 60 P

2 X MAX 24W BULB TYPE CFL
LAMP BASE 2G11 120V 60Hz

LOCATION

SERVIZIO AL CONSUMATORE
ISTRUZIONI DI MONTAGGIO

CUSTOMER SERVICE
ASSEMBLY INSTRUCTIONS

ITRE

BIPLANA 60
Parete - Wall

SERVIZIO CLIENTI
CUSTOMER SERVICE
ITRE USA Inc.
11 MAYFIELD AVENUE
EDISON, NJ 08837
PHONE (732) 225-0010 - FAX (732) 225-0250
www.itreusa.com - info@itreusa.com
a brand of LEUCOS USA www.leucosusa.com

ESEGUIRE LE OPERAZIONI DI MONTAGGIO, SEGUENDO L'ORDINE NUMERICO PROGRESSIVO.
FOLLOW THE ASSEMBLY INSTRUCTIONS BY READING THE NUMERICAL PROGRESSION
EXÉCUTER LES OPERATIONS DE MONTAGE, EN SUIVANT L' ORDRE DE NUMÉRATION PROGRESSIF
BITTE FOLGEN SIE DEN EINZELNEN SCHRITTEN DER MONTAGEANLEITUNG ENTSPRECHEND DER AUFSTEIGENDEN NUMMERIERUNG.
EJECUTAR LAS OPERACIONES DEMONTAJE SIGUIENDO EL ORDEN NUMERICO PROGRESIVO

Non posizionare oggetti sopra l'apparecchio.
Do not put objects on top of the lamp.
Ne pas poser des objets sur l'appareil.
Keine Gegenstaende auf der leuchte legen.
No posicionar objetos en el aparato.

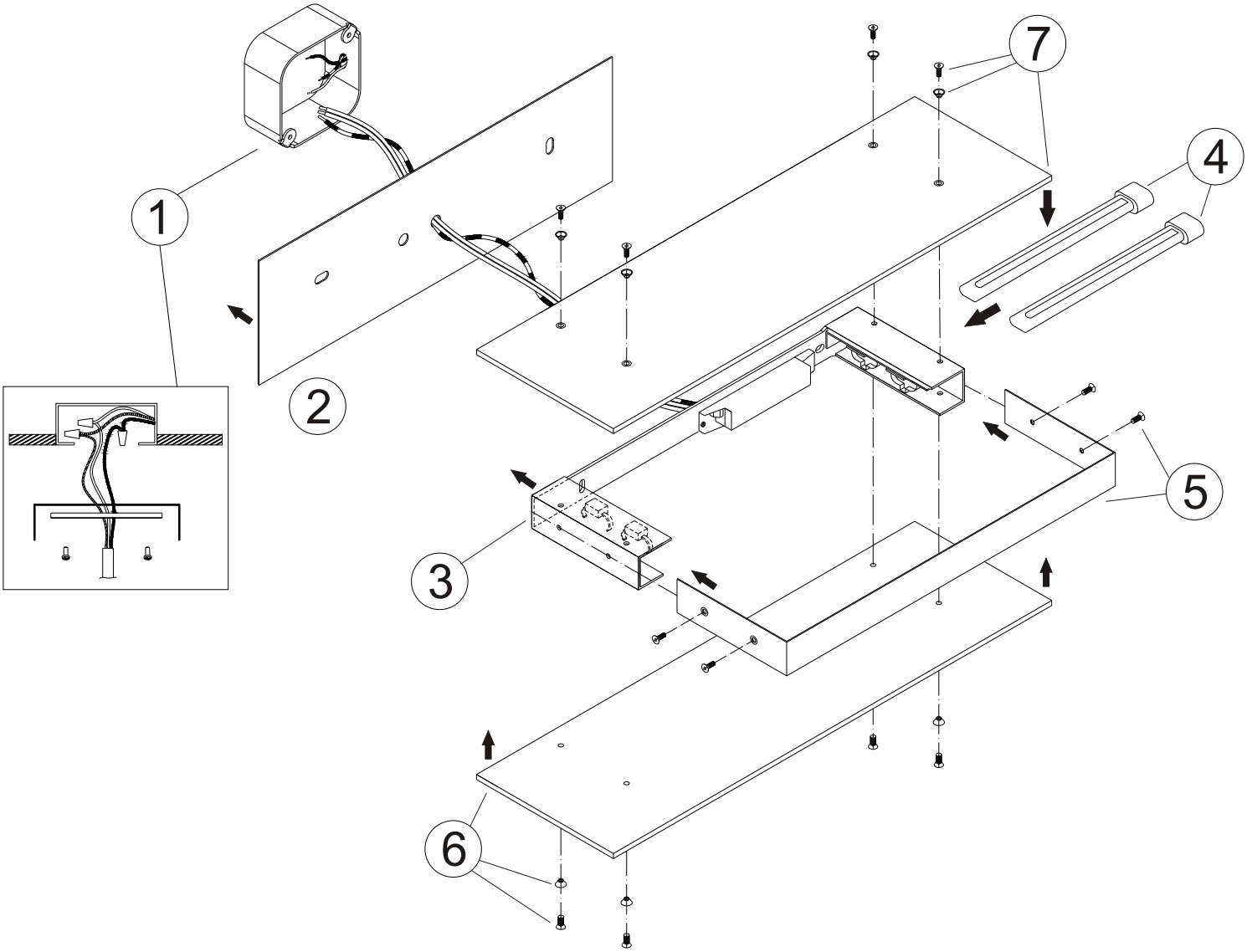

La sicurezza di questo apparecchio è garantita solo con l'uso appropriato di queste istruzioni pertanto è necessario conservarle.
The safety and reliability are guaranteed only when installation instructions are properly followed. Please retain this instruction sheet for future reference.
La securite de cet appareil n'est pas garantie en cas de non-respect de ces instructions, qu'il est necessaire de conserver.
Für die Sicherheit des Beleuchtungskörpers kann nur unter der Voraussetzung garantiert werden, daß die vorliegenden Anleitungen korrekt beachtet werden.
La seguridad del aparato se garantiza sólo utilizando de forma apropiada las siguientes instrucciones, por lo tanto es necesario conservarlas.